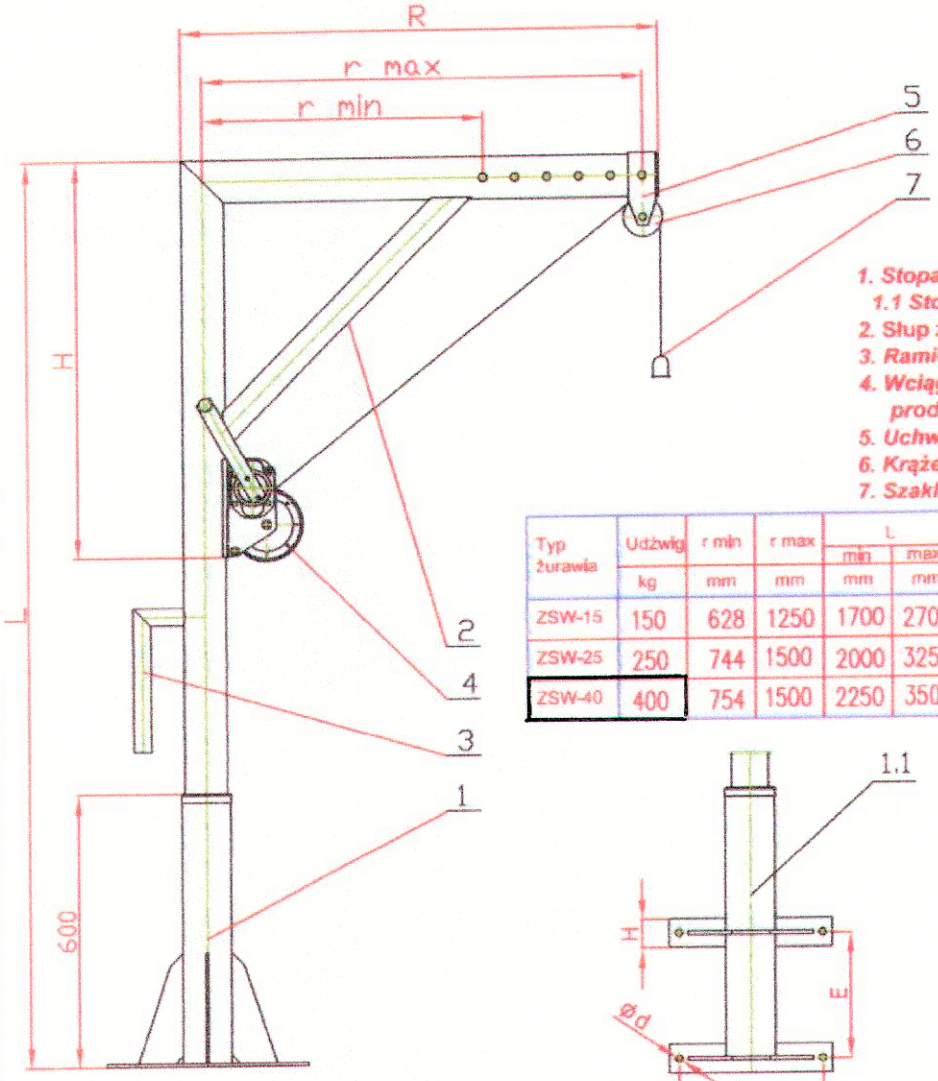

1. Stopa A
   1.1 Stopa B
2. Słup z wysięgnikiem
3. Ramie obrotu
4. Wciągarka ręczna linowa WRL-650 prod. ZBUD
5. Uchwyt krążka linowego
6. Krążek linowy
7. Szakla

Typ żurawia	Udźwig	r min	r max	L		R	H		Masa stopy	Masa słupa z wysięgnikiem
				min	max		min	max		
	kg	mm	mm	mm	mm	mm	mm	mm	kg	kg
ZSW-15	150	628	1250	1700	2700	1323	845	1245	18	35
ZSW-25	250	744	1500	2000	3250	1585	995	1620	26	52
ZSW-40	400	754	1500	2250	3500	1585			38	86

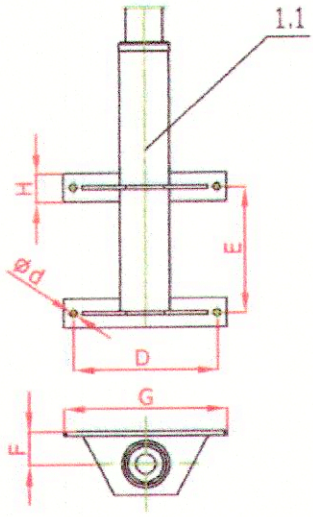

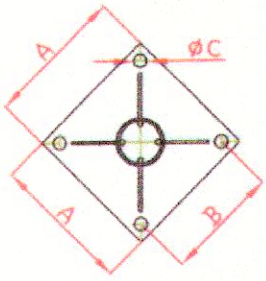

Typ żurawia	A	B	øC	D	ød	E	F	G	H
	mm	mm	mm	mm	mm	mm	mm	mm	mm
ZSW-15	280	240	14,5	300	14	260	83	340	60
ZSW-25	300	260	18,5	350	18	280	90	400	60
ZSW-40	350	280	24,5	380	22	310	103	445	70

ŻURAW SŁUPOWY Z WCIĄGARKĄ

Schemat montażowy żurawia słupowego z wciągarką

Rys. nr 10